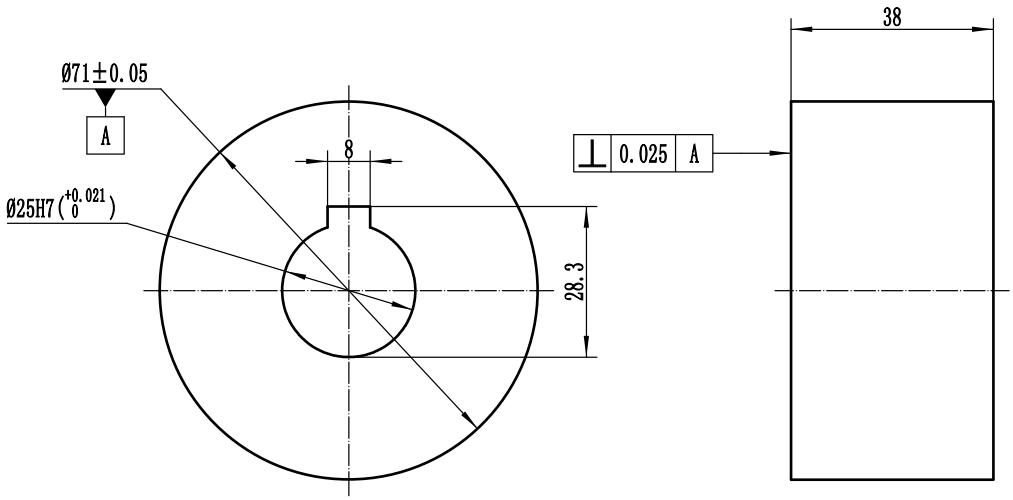

								昆山启庞机电设备有限公司
标记	处数	分区	更改文件号	签名	年、月、日			平牵引轮
设计			标准化			阶段标记	重量	比例
								1:1
审核								
工艺			批准			共 张	第 张	